2004年度 関東オープンテニス選手権大会　男子60歳以上ダブルス

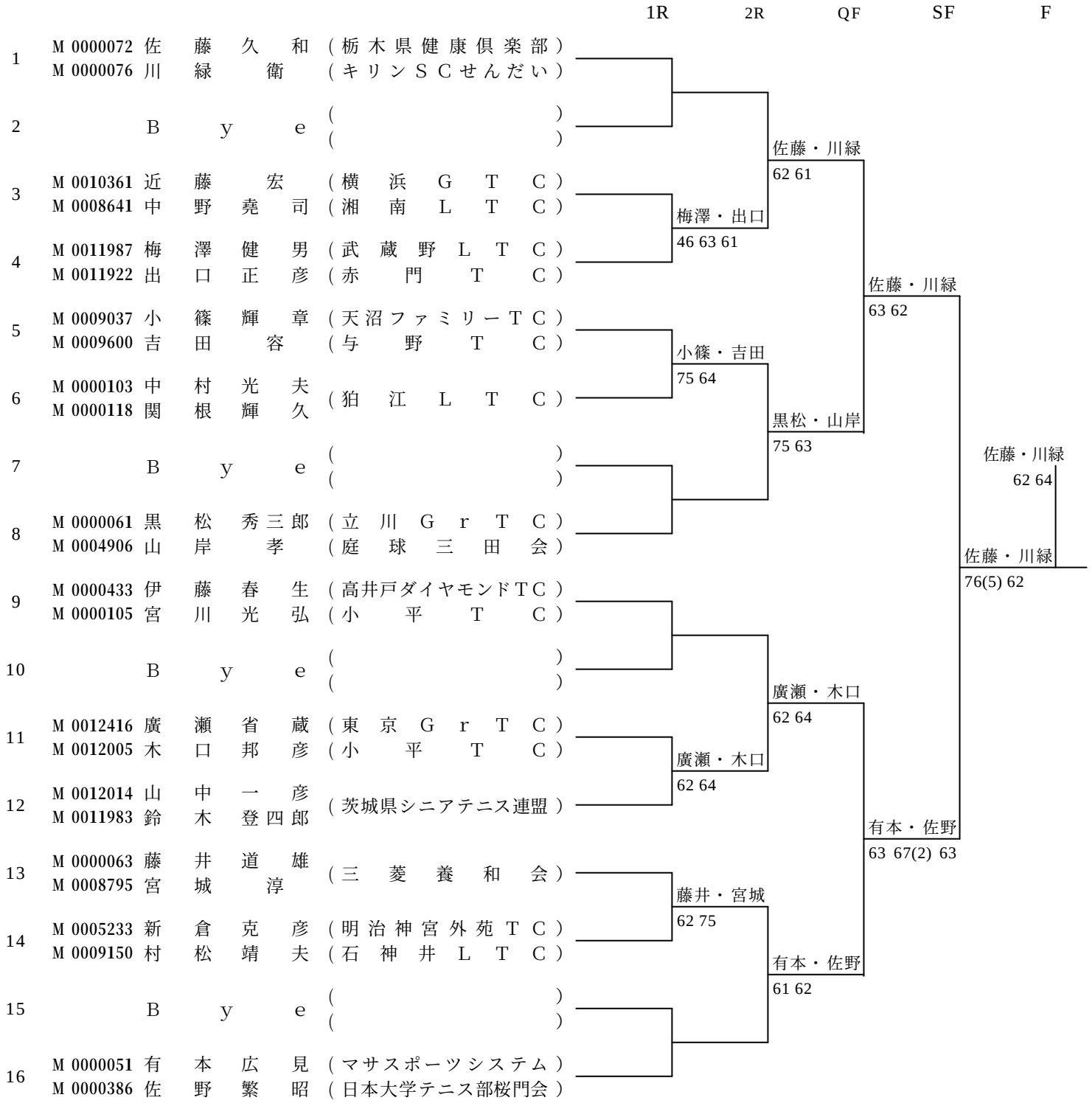

シード順位

1 佐藤久和・川緑衛（栃木県健康倶楽部・キリンＳＣせんだい）
2 田口正樹・大田紀夫（金町ＴＧ・京浜Ｃ）
3 髙橋勲・山野健（光が丘ＴＣ・あたごＴＣ）
〜
4 伊藤春生・宮川光弘（高井戸ダイヤモンドＴＣ・小平ＴＣ）
5 松浦紀・田中日出男（ミタカＴＣ・稲門ＴＣ）
黒松秀三郎・山岸孝（立川ＧｒＴＣ・庭球三田会）
〜
有本広見・佐野繁昭（ﾏｻｽﾎﾟｰﾂｼｽﾃﾑ・日本大学ﾃﾆｽ部桜門会）
8 今中隆雄・赤坂欽一（ブルドンウィン・ＹＭＣ）